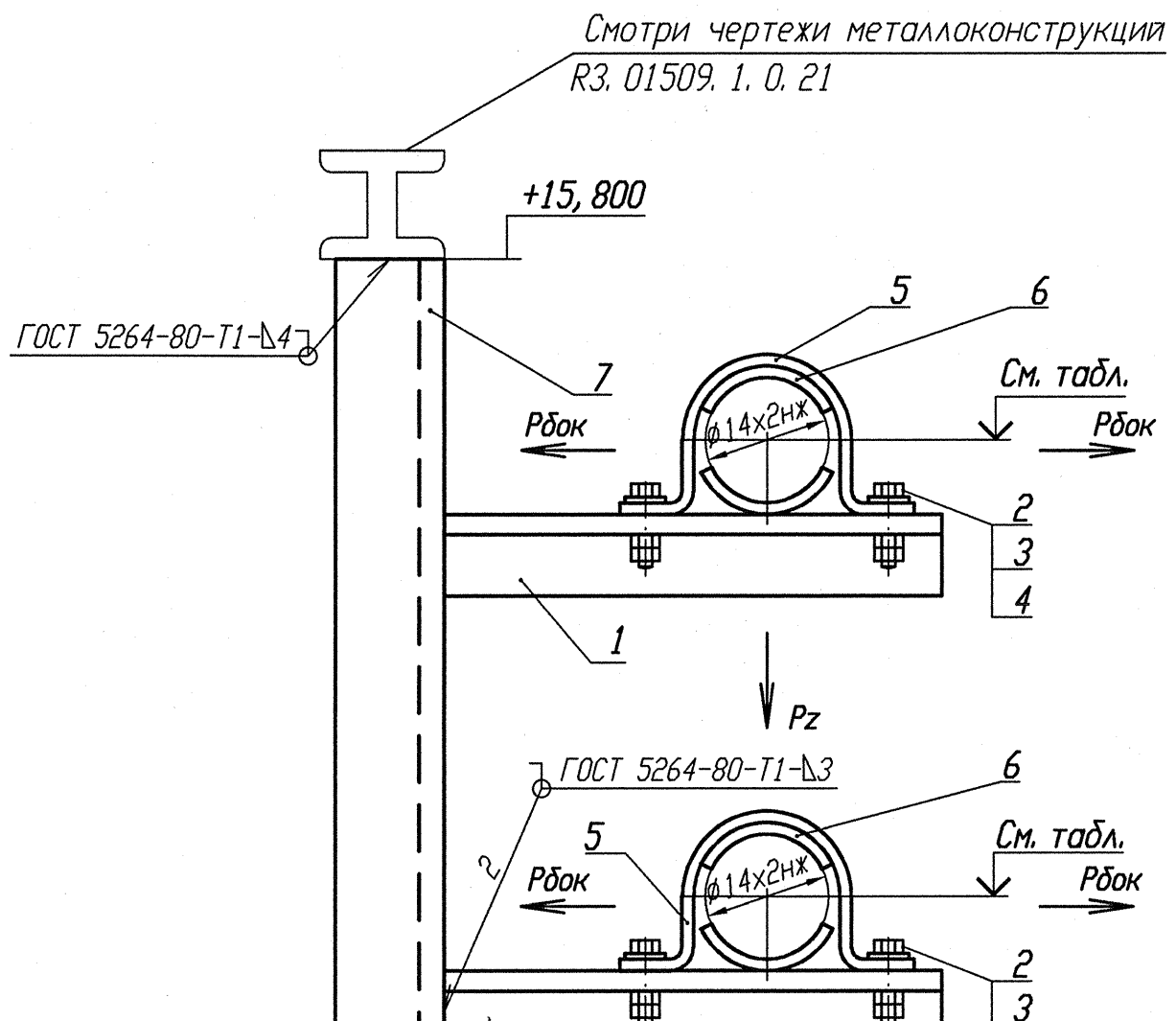

Деталь поз. 5 (Lр=100) ✓ (✓)

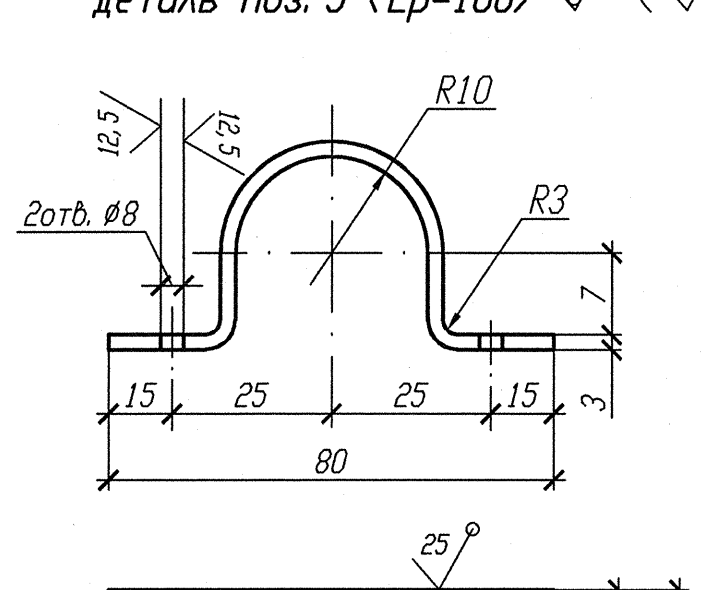

Деталь поз. 6 ✓ (✓)

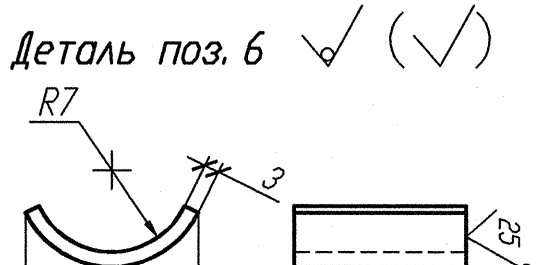

Спецификация деталей

Поз.	Обозначение	Наименование	Кол.	Материал	Масса, кг ед.	Масса, кг общ.	Примечание
1	ГОСТ 8509-93	Уголок В 35х35х4 l=310	2	Ст 3 пс 2-сб ГОСТ 535-2005	0, 651	1, 302	
2	ГОСТ 7798-70	Болт М6-6gх30. 56. 35	4	35 ГОСТ 1050-88	0, 009	0, 036	
3	ГОСТ 11371-78	Шайба А. 6х2. 02. Ст3пс	4	0К360В-2-IV-Ст3пс ГОСТ 16523-97	0, 0014	0, 0056	
4	ГОСТ 5915-70	Гайка М6-6Н. 8. 35	8	35 ГОСТ 1050-88	0, 0026	0, 0208	
5	БК-1998784	Полухомут Б-ПН-3х100х30	2	0К360В-4-IV-Ст3сп-сб ГОСТ 16523-97	0, 08	0, 16	
6	БК-1998785	Прокладка Б-ПН-3х22х50	4	12Х18Н10Т-МА-г ГОСТ 5582-75	0, 03	0, 12	
7	ГОСТ 8240-97	Швеллер 10 l=390	1	Ст 3 пс 2-сб ГОСТ 535-2005	3, 35	3, 35	
	ГОСТ 2246-70	Проволока		СВ-04Х19Н11М3		-	
	ГОСТ 9467-75	Электроды		УОНИИ 13/45		-	
					Итого:	4, 994	

Номер опоры	3TV10Y020	3TV10Y021	3TV10Y022	3TV10Y023	3TV10Y024	3TV10Y025	3TV10Y026	3TV10Y027	3TV10Y288	3TV10Y289	3TV10Y549	3TV10Y555	3TV10Y298	3TV10Y299
Нагрузка на опору Pz(кН)	0, 046	0, 042	0, 126	0, 123	0, 047	0, 038	0, 114	0, 109	0, 231	0, 086	0, 081	0, 051	0, 053	0, 053
Нагрузка на опору Рбок(кН)	0, 070	0, 062	0, 051	0, 050	0, 164	0, 134	0, 106	0, 085	0, 069	0, 026	0, 022	0, 012	0, 032	0, 023
Отметка опоры	+15, 541	+15, 442	+15, 036	+14, 937	+15, 027	+14, 941	+15, 024	+14, 941	+15, 520	+15, 427	+15, 525	+15, 427	+15, 537	+15, 439
Изометрич. чертёж	3TV11Z11	3TV11Z08	3TV11Z11	3TV11Z08	3TV11Z11	3TV11Z08	3TV11Z11	3TV11Z08	3TV11Z11	3TV11Z08	3TV11Z11	3TV11Z08	3TV11Z11	3TV11Z08

1 Привязку опоры смотри изометрический чертеж, указанный в таблице.
2 Сварку производить по ГОСТ 5264-80.
3 Отметка трубопровода подлежит уточнению в соответствии с уклоном трубопровода.
4 Максимальная нагрузка на опору Р дана с учетом сейсмического воздействия.
5 Спецификация составлена на две опоры.
6 Изготовить семь комплектов.

АРХИВНЫЙ ЭКЗЕМПЛЯР

Инв. N подл. R3. 03732. 1. 0. 13
Лист 89

Изм.	Кол. уч.	Лист	Nдок.	Подпись	Дата
Инж. Сн.		Случевская			12.02
Пров. инж. Ik.		Шабинский			12.02
Пров. вед. инж.		Махотина			12.02
Н. контр.		Краснояров			12.02

R3. TV10. 3095. 013. 03. 00. 007

Ростовская АЭС Блок 3

Реакторное отделение
Герметичная часть
Трубопроводы отбора проб
Рр больше 2, 2 МПа

Стадия	Лист	Листов
Р		1

Опора скользящая направляющая
3TV10Y020 - 3TV10Y027, TV10Y288, TV10Y289, 3TV10Y549, TV10Y555, TV10Y298, TV10Y299

ОАО "НИАЭП" 2013

Инв. N подл. | Подп. и дата | Взам. инв. N
R3 03732. 1. 0. 13